wellsystem

上 海 逸 莱 实 业 有 限 公 司
Shanghai Enjoyurlife Industry Co.,LTD
TEL:021-80370657 Email: david@enjoyurlife.com

水压按摩床参数信息表

产品型号： Wave touch　　产品名称： 水压按摩床　　编号： XS23/08/2021
品牌： wellsystem
性能参数：　　技术参数

操作面板：	触摸屏	最长按摩时间：	45分钟
时间显示：	是	最大允许承载重量：	210KG
身体高度调节：	是	压力可调范围:	0.5-6.5Bar
按摩速度调节：	是	按摩速度可调单位:	CM
肩部3D	是	身高可调单位:	CM
按摩类型：	交替/平行/环形/	水温可调范围:	20-40°C
按摩区域：	全身/背部/肩部/腰部/腿部	设备尺寸 (L x W x H):	2300*1100*570mm
定点按摩：	是	床面(L x W):	2080*800mm
定位按摩：	是	未加水设备毛重:	220KG
认证：	EMV / CE / TUV/ GS	加水后设备毛重:	550KG
EMC:	电磁兼容测试报告	可加水容量:	330L
欧洲医疗指令：	无	功率:	2830W
视频管理：	支持	电源电压 / 保险丝:	220-240V/16A
程序存储：	支持		

产品图片

产品图片

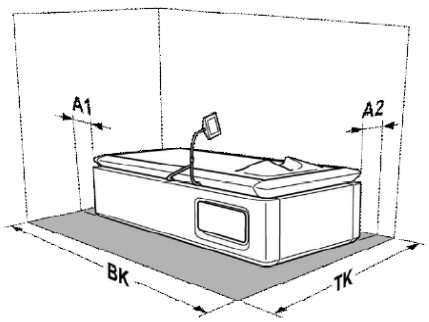

尺寸：　单位：mm

A1:	150mm
A2:	100mm
BK:	2450mm
TK:	1900mm
L:	2150mm
BK:	1100mm
H:	570mm
合计面积：	4.66㎡